ԿՏՐՎԱԾՔ 9 - 9

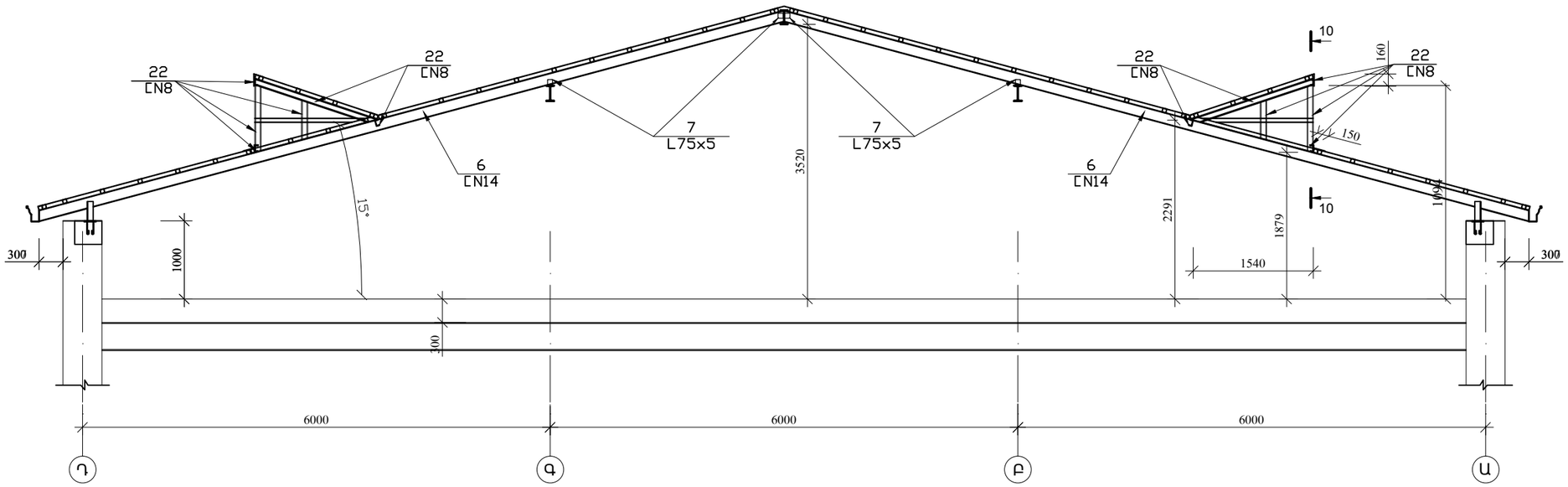

10 - 10

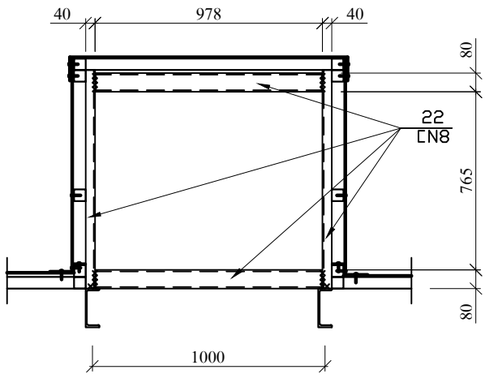

ՆՆԲ պետ	Ա. Պետրոսյան		ԵՔ-ՊԸԱՇՀԲ-11/12-1			
Ն.Գ.Ի.	Ռ. Իսագուլյան		Երևան Մալաթիա-Սեբաստիա վարչական շրջանի վարչական 2-րդ մասնաշենքի հարթ տանիքի վերակառուցումը թեք լանջավոր տանիքի			
			Կտրվածք 9 - 9;10 - 10	Փուլ	Թերթ	Թերթեր
				ԱՆ	12	15
			Կոնստրուկցիա	«Դի-Ար-Գե Շին» ՍՊԸ		